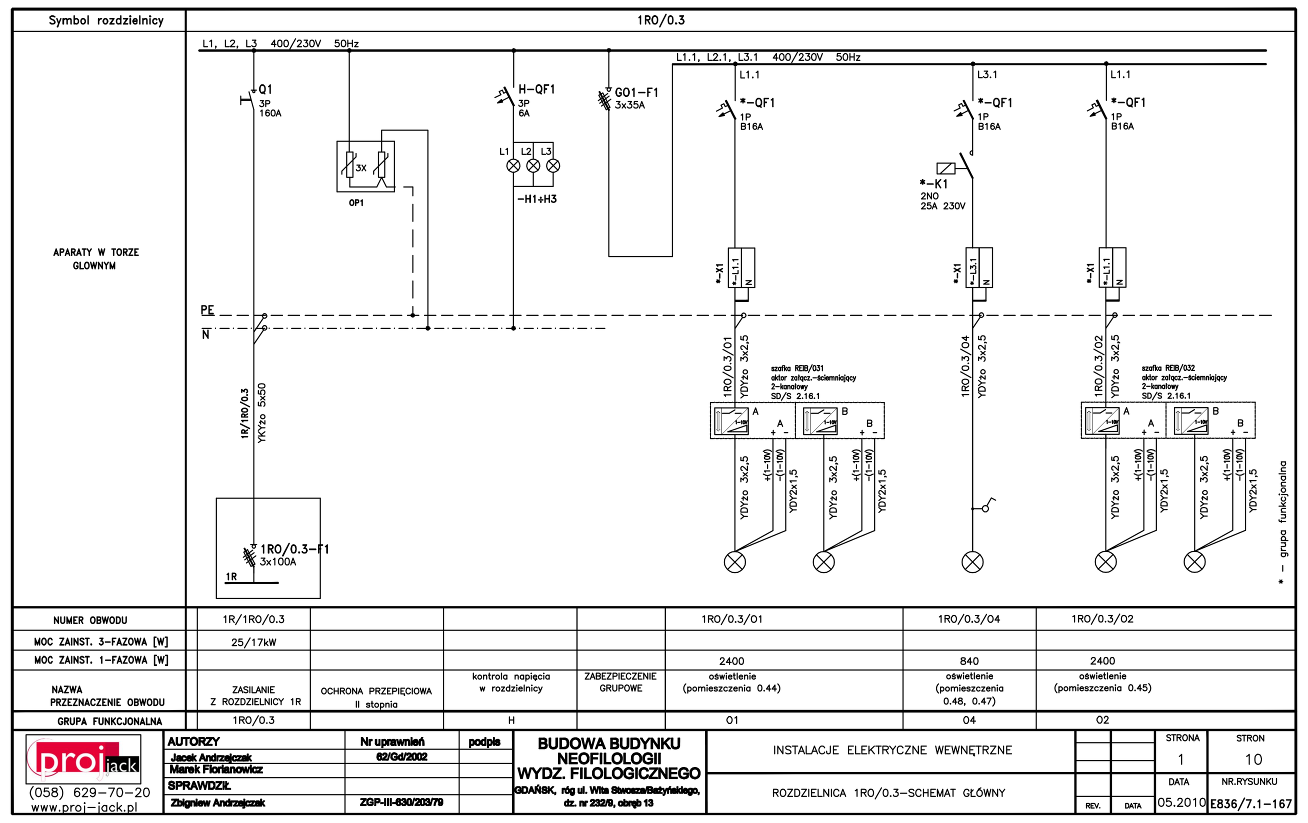

Symbol rozdzielnicy
1R0/0.3
BUDOWA BUDYNKU NEOFILOLOGII WYDZ. FILOLOGICZNEGO
INSTALACJE ELEKTRYCZNE WEWNĘTRZNE
ROZDZIELNICA 1R0/0.3–SCHEMAT GŁÓWNY
STRONA 1
STRON 10
05.2010
E836/7.1-167

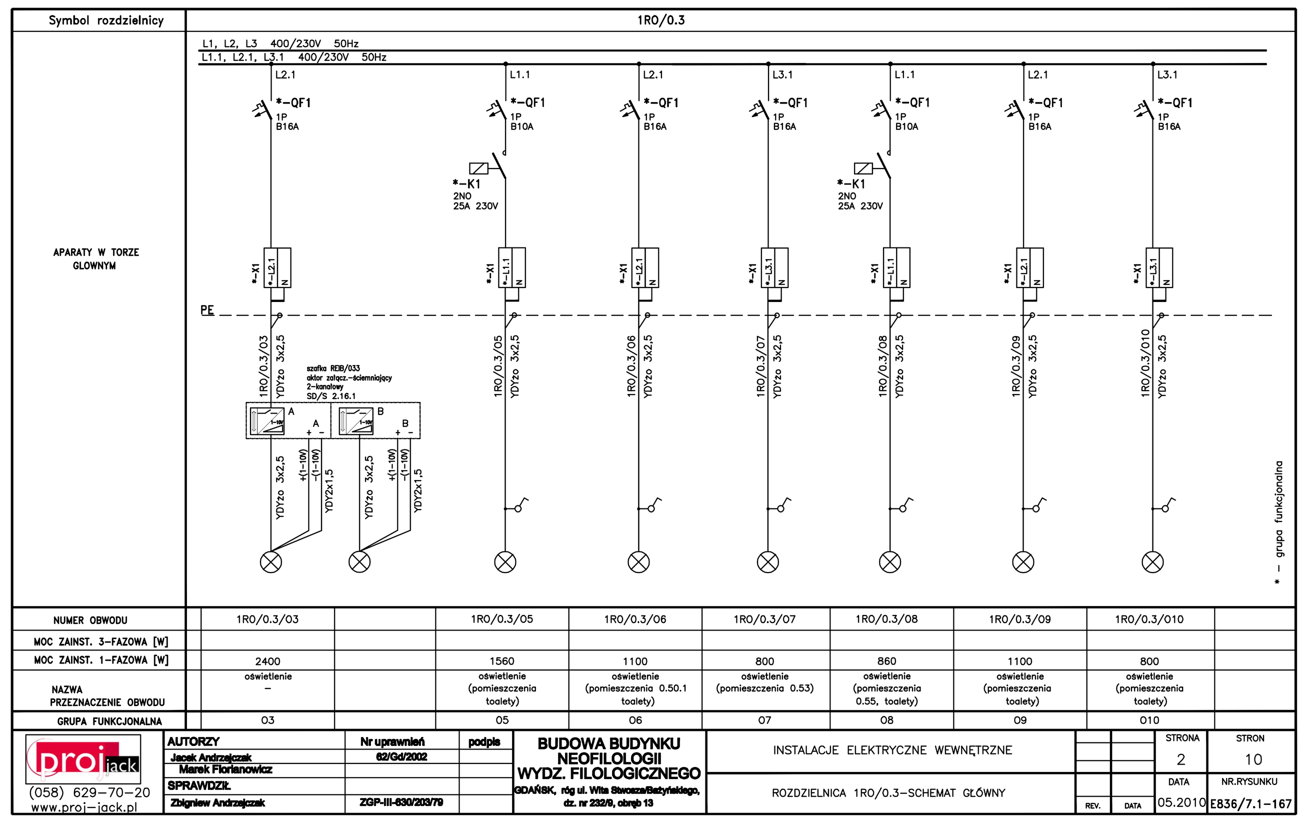

Symbol rozdzielnicy
1R0/0.3
BUDOWA BUDYNKU NEOFILOLOGII WYDZ. FILOLOGICZNEGO
INSTALACJE ELEKTRYCZNE WEWNĘTRZNE
ROZDZIELNICA 1R0/0.3–SCHEMAT GŁÓWNY
STRONA 2
STRON 10
05.2010
E836/7.1-167

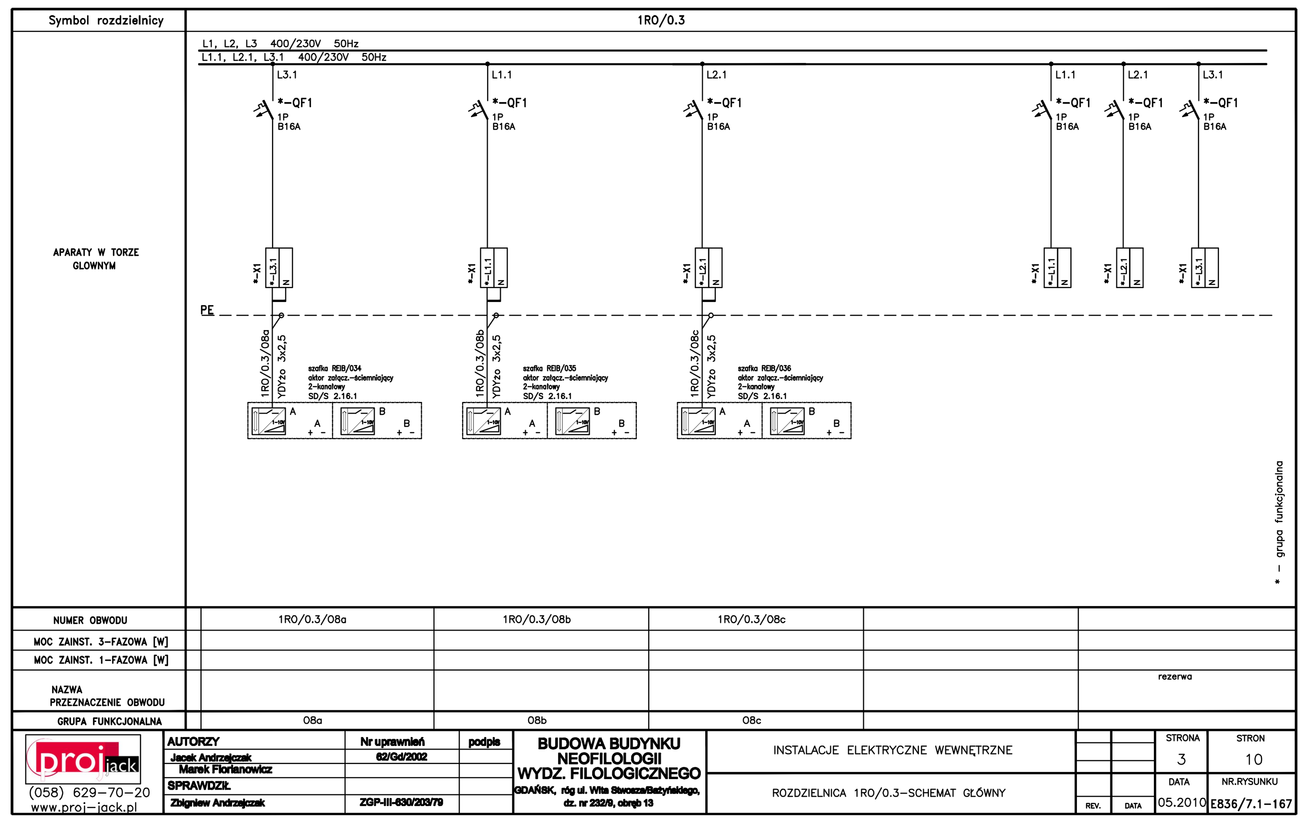

Symbol rozdzielnicy
1R0/0.3
BUDOWA BUDYNKU NEOFILOLOGII WYDZ. FILOLOGICZNEGO
INSTALACJE ELEKTRYCZNE WEWNĘTRZNE
ROZDZIELNICA 1R0/0.3–SCHEMAT GŁÓWNY
STRONA 3
STRON 10
05.2010
E836/7.1-167

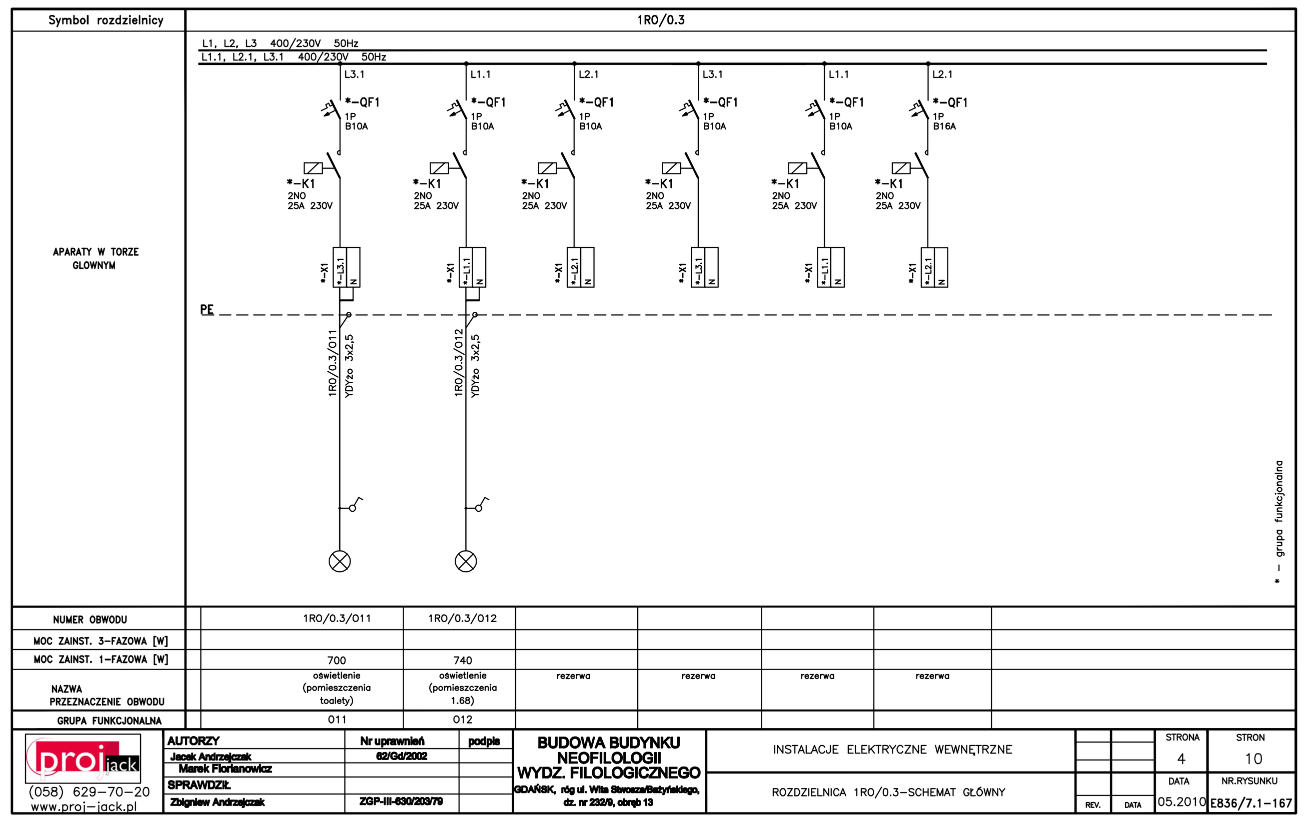

Symbol rozdzielnicy
1R0/0.3
BUDOWA BUDYNKU NEOFILOLOGII WYDZ. FILOLOGICZNEGO
INSTALACJE ELEKTRYCZNE WEWNĘTRZNE
ROZDZIELNICA 1R0/0.3–SCHEMAT GŁÓWNY
STRONA 4
STRON 10
05.2010
E836/7.1-167

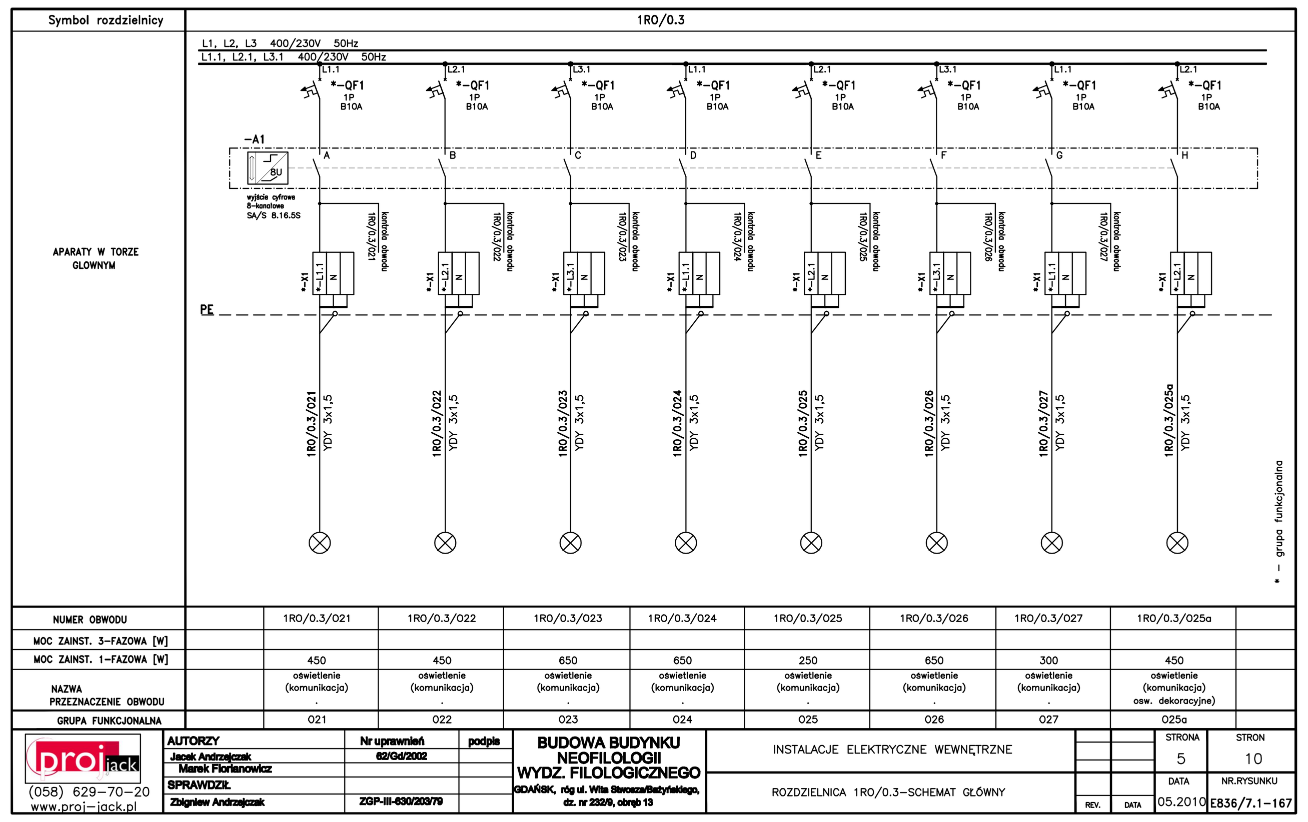

Symbol rozdzielnicy
1R0/0.3
BUDOWA BUDYNKU NEOFILOLOGII WYDZ. FILOLOGICZNEGO
INSTALACJE ELEKTRYCZNE WEWNĘTRZNE
ROZDZIELNICA 1R0/0.3–SCHEMAT GŁÓWNY
STRONA 5
STRON 10
05.2010
E836/7.1-167

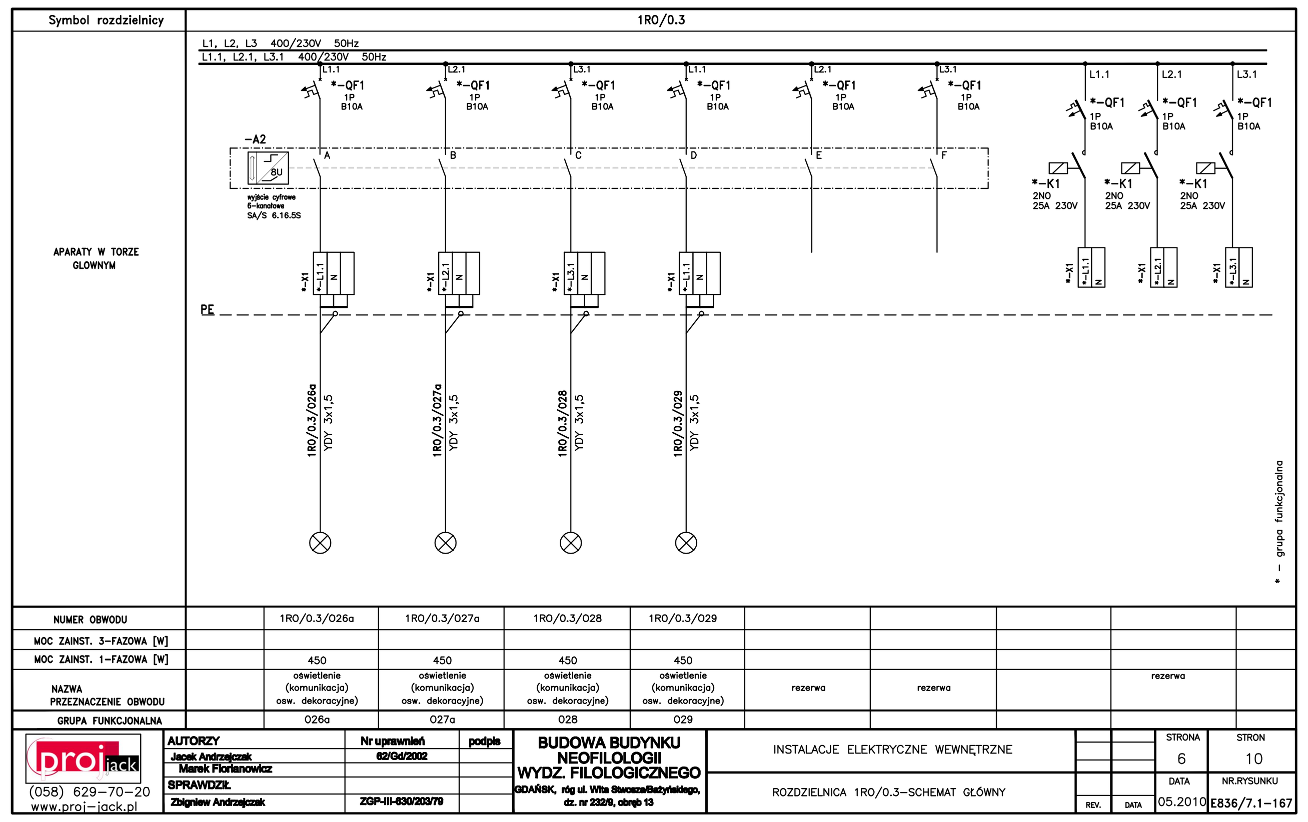

Symbol rozdzielnicy
1R0/0.3
BUDOWA BUDYNKU NEOFILOLOGII WYDZ. FILOLOGICZNEGO
INSTALACJE ELEKTRYCZNE WEWNĘTRZNE
ROZDZIELNICA 1R0/0.3–SCHEMAT GŁÓWNY
STRONA 6
STRON 10
05.2010
E836/7.1-167

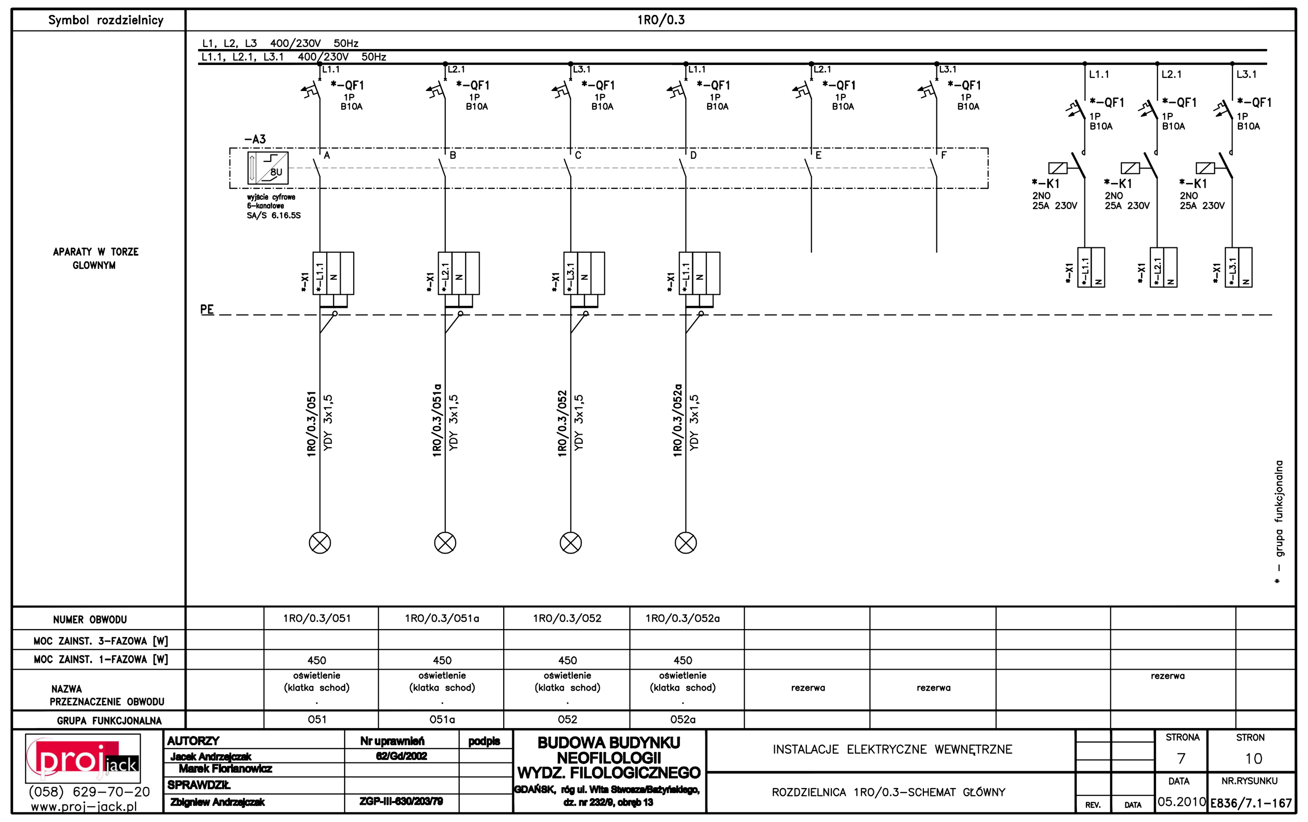

Symbol rozdzielnicy
1R0/0.3
BUDOWA BUDYNKU NEOFILOLOGII WYDZ. FILOLOGICZNEGO
INSTALACJE ELEKTRYCZNE WEWNĘTRZNE
ROZDZIELNICA 1R0/0.3–SCHEMAT GŁÓWNY
STRONA 7
STRON 10
05.2010
E836/7.1-167

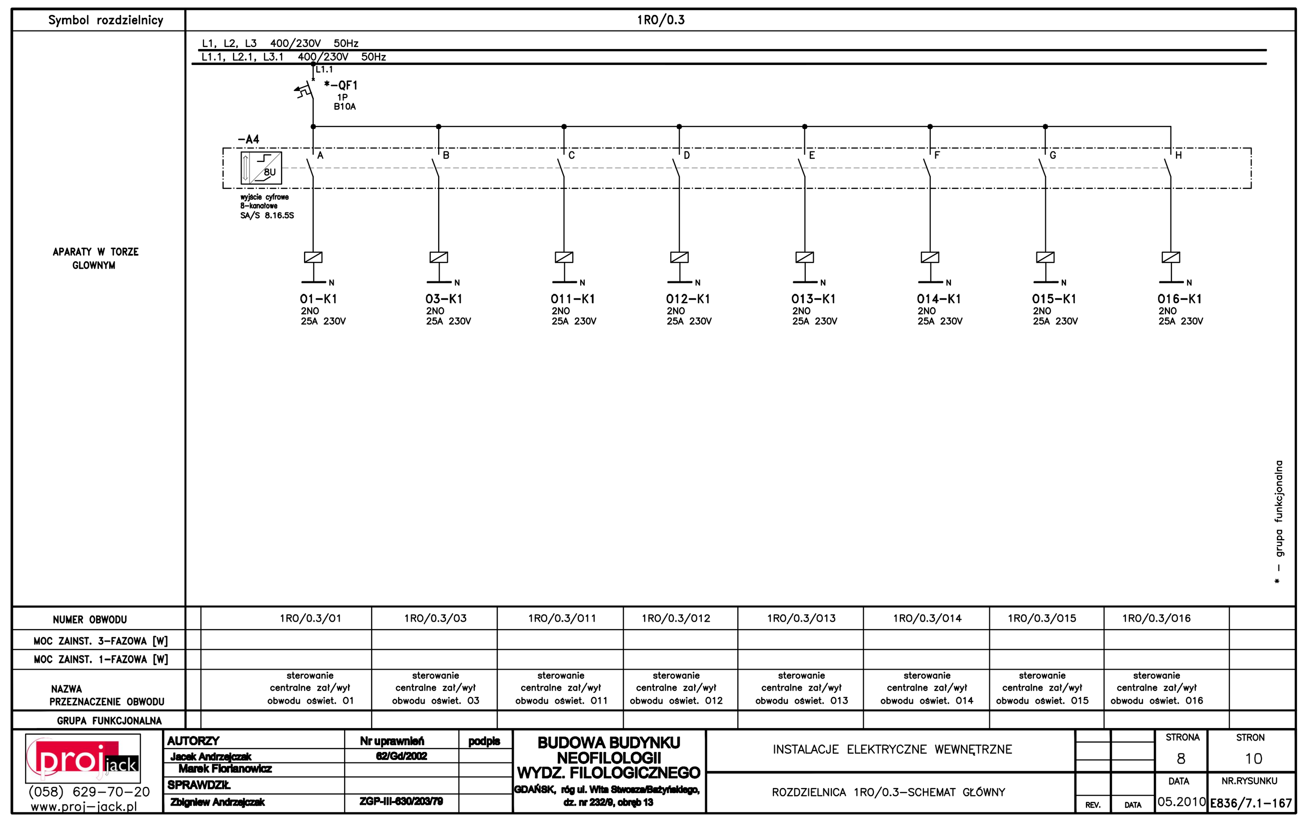

Symbol rozdzielnicy
1R0/0.3
BUDOWA BUDYNKU NEOFILOLOGII WYDZ. FILOLOGICZNEGO
INSTALACJE ELEKTRYCZNE WEWNĘTRZNE
ROZDZIELNICA 1R0/0.3–SCHEMAT GŁÓWNY
STRONA 8
STRON 10
05.2010
E836/7.1-167

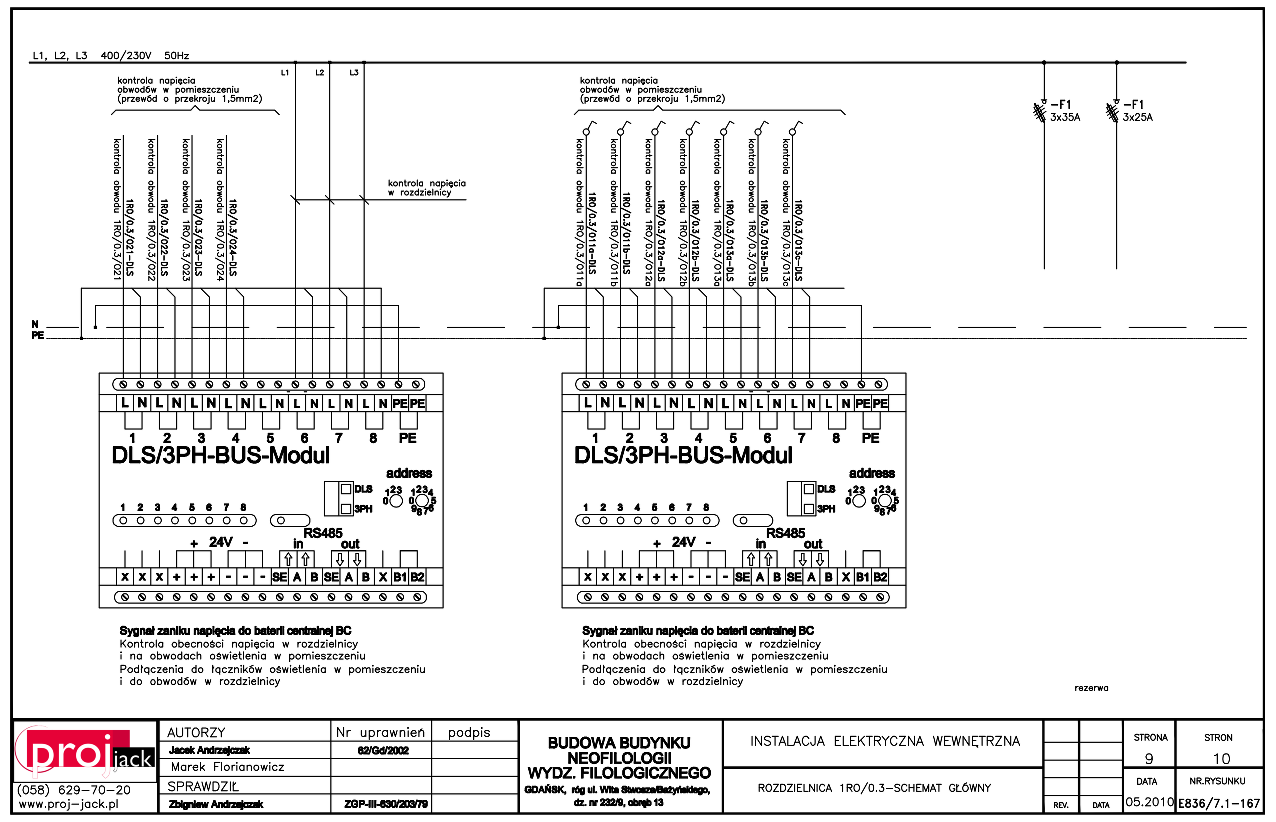

DLS/3PH-BUS-Modul
BUDOWA BUDYNKU NEOFILOLOGII WYDZ. FILOLOGICZNEGO
INSTALACJA ELEKTRYCZNA WEWNĘTRZNA
ROZDZIELNICA 1R0/0.3–SCHEMAT GŁÓWNY
STRONA 9
STRON 10
05.2010
E836/7.1-167

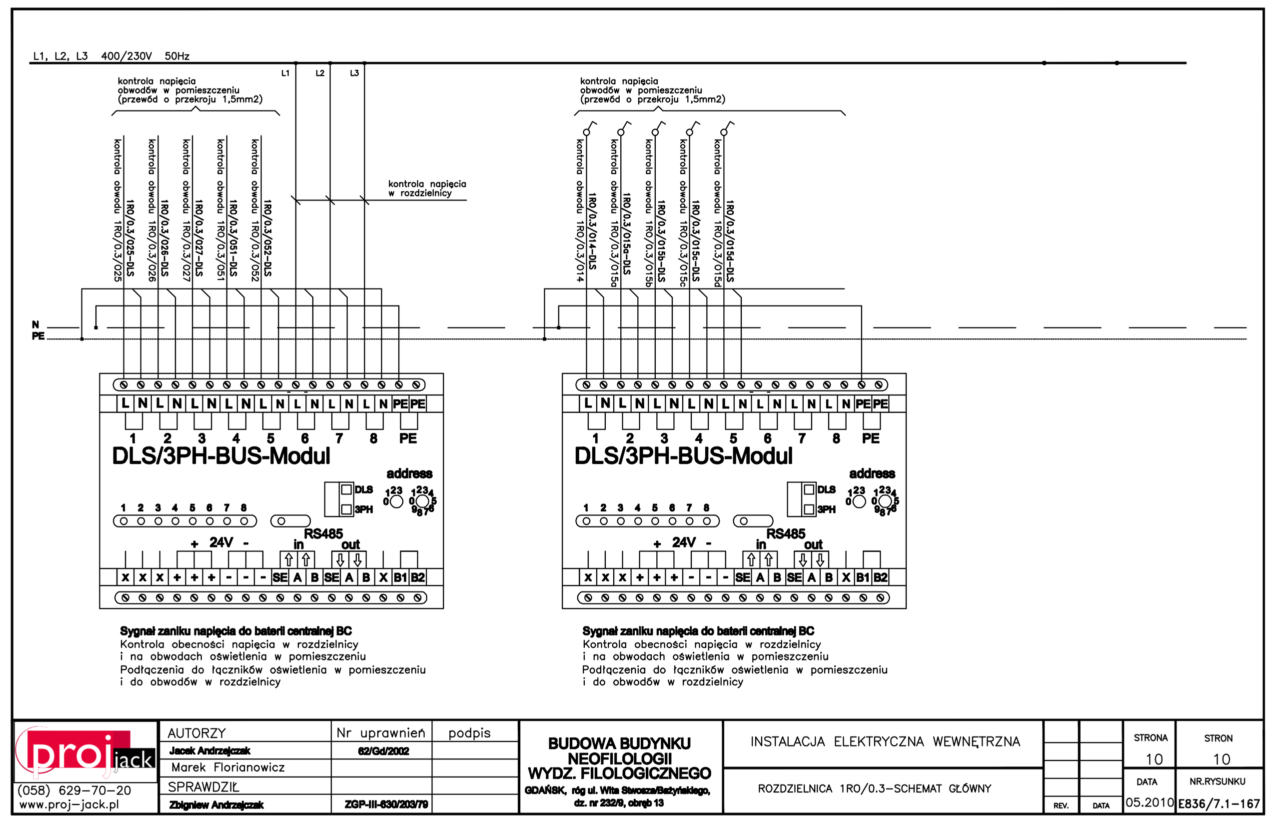

DLS/3PH-BUS-Modul
BUDOWA BUDYNKU NEOFILOLOGII WYDZ. FILOLOGICZNEGO
INSTALACJA ELEKTRYCZNA WEWNĘTRZNA
ROZDZIELNICA 1R0/0.3–SCHEMAT GŁÓWNY
STRONA 10
STRON 10
05.2010
E836/7.1-167